压阻式压力传感器-长峰 TYZV24系列

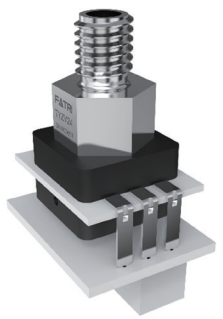

Model: TYZV24系列

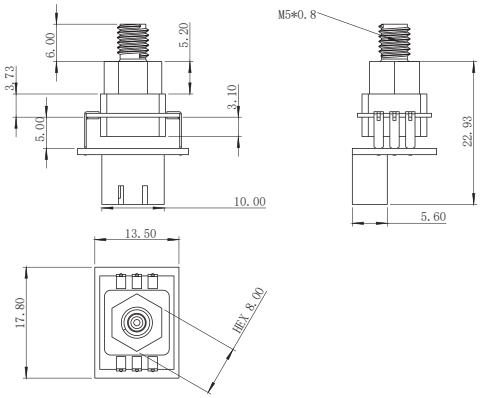

Size (Unit: mm)

产品特性

- 自带校准及温度补偿
- 线性度好，耐冲击能力强

针脚定义

引脚	定义
1	输出端 Vout
2	接地端 GND
3	电源端 VDD

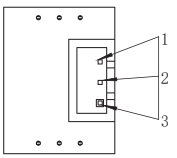

压力传感器特性	工作压力	过载压力	非线性	迟滞	重复性	长期稳定性
TYZV24-1-000-110	1 MPa g	2X	±0.25%FSO	±0.25%FSO	±0.25%FSO	±0.35%FS

长期稳定性在25°C下测试1000小时。

性能	TYZV24系列			
工作介质	非导电气体和非导电液体			
工作温度	-20°C~85°C			
存储温度	-40~125°C			
电气	**最小**	**典型**	**最大**	**备注**
供电电压	4.75VDC	5VDC	5.5VDC	
零位输出	0.49V	0.50V	0.53V	@5VDC
满量程输出	3.98V	4.0V	4.02V	@5VDC
零点温度影响	-0.1%FS/°C		0.1%FS/°C	-20°C~70°C
满量程温度影响	-0.1%FS/°C		0.1%FS/°C	-20°C~70°C
补偿温度	-20°C		70°C	

声明

西人马致力于遵守中国政府颁布的所有与公司经营相关的出口管制法律法规和包括美国在内的国际相关的出口管制法律法规。当您购买或接收西人马产品时，您应保证所有西人马产品的购买，销售以及应用或使用过程中，均符合中国政府，所在国家政府以及联合国决议的所有相关要求。您保证不会违反任何联合国、美国、欧盟或任何其他适用的禁运法律直接或间接地出口、再出口或转移或转运至或经过任何禁制国家。

您应保证不会将西人马产品直接用于，或转售于第三方等方式，将该产品用于核、生物或化学武器，或者能发射该武器的导弹等用途。

由于产品版本升级或其他原因，本手册内容会不定期进行更新。除非另有约定，本手册仅作为使用指导，本文档中的所有陈述，信息和建议不构成任何明示或暗示的担保。在法律允许的范围内，本手册的最终解释权归西人马所有。